CF 6

Dati Tecnici

Technical Data

Carro Base	***Base Carrier***				
Tipo	*Type*	Case CX130D			
Motore diesel	*Diesel engine*	Isuzu AR-4JJ1X			
Normativa emissioni	*Exhaust emission standard*	EU Stage V - US EPA Tier4			
Potenza a 2300 rpm	*Rated power @ 2300 rpm*	78,5	kW	*107*	*HP*
Capacità serbatoio carburante	*Fuel tank capacity*	260	l	*69*	*gal*
Livello di pressione sonora in cabina	*Sound pressure level in cabin*	69 dB(A)			
Livello di potenza sonora	*Sound power level*	107 dB(A)			
Impianto idraulico	***Hydraulic System***				
Portata pompe principali	*Main pumps flow rate*	2 x 129	l/min	1 x 34	*gpm*
Portata pompa secondaria	*Auxiliary pump flow rate*	54	l/min	*14,3*	*gpm*
Pressione di lavoro	*Working hydraulic pressure*	300	bar	*4351*	*psi*
Massima pressione	*Max hydraulic pressure*	340	bar	*4930*	*psi*
Capacità serbatoio olio idraulico	*Hydraulic oil tank capacity*	82	l	*21,7*	*gal*
Sottocarro	***Undercarriage***				
Carreggiata	*Overall tracks width*	2490	mm	*97,1*	*in*
Lunghezza	*Overall tracks length*	3580	mm	141	*in*
Larghezza pattini a tre barre	*Width of triple grouser track shoes*	500	mm	*19,5*	*in*
Velocità di traslazione	*Travel speed*	5,6	Km/h	*3,5*	*mph*
Forza di trazione	*Traction force*	116	kN	*26077*	*lbs*
Rotary idraulica	***Hydraulic rotary head***				
Coppia max nominale	*Max nominal torque*	60	kNm	*44254*	*ft lbs*
Velocità max di perforazione	*Max drilling speed*	30	rpm	*30,0*	*rpm*
Velocità di scarico	*Spin-off speed*	60	rpm	*60,0*	*rpm*
Argano Principale	***Main winch***				
Tiro sul 1° strato	*Line pull on 1st layer*	80	kN	*17984*	*lbs*
Velocità max	*Max line speed*	25	m/min	*82*	*ft/min*
Diametro della fune	*Rope diameter*	20	mm	*0,77*	*in*
Argano Ausiliario	***Auxiliary winch***				
Tiro sul 1° strato	*Line pull on 1st layer*	35	kN	*9316*	*lbs*
Velocità max	*Max line speed*	50	m/min	*164*	*ft/min*
Diametro della fune	*Rope diameter*	14	mm	*0,55*	*in*
Martinetto Pull Down	***Crowd Ram System***				
Forza di estrazione	*Extraction force*	150	kN	*33721*	*lbs*
Forza di spinta	*Crowd force*	120	kN	*26976*	*lbs*
Corsa	*Stroke*	2000	mm	*79*	*in*
Motoriduttore a catena	***Crowd Chain-Motor System***				
Forza di estrazione/spinta	*Extraction/crowd force*	80	kN	*17984*	*lbs*
Corsa	*Stoke*	6150	mm	*242*	*in*
Pali	***Kelly bar bored piling***				
Diametro min	*Min diameter*	350	mm	*13,8*	*in*
Diametro max fronte mast	*Max diameter along mast*	1200	mm	*47,2*	*in*
Diametro max sotto mast	*Max diameter below mast*	2000	mm	*78,7*	*in*
Diametro max con tubi forma	*Max diameter with casing pipes*	800	mm	*31,5*	*in*
Profondità max	*Max depth*	30	m	*98,5*	*ft*
Pali ad altezza limitata	***Low Headroom bored piling***				
Altezza di lavoro con supporto alto	*Working height with mast support up*	7660	mm	*25,1*	*ft*
Altezza di lavoro con supporto basso	*Working height with mast support dow*	7124	mm	*23,3*	*ft*
Profondità max	*Max depth*	18	m	*59,0*	*ft*
Pali ad altezza super limitata	***Super Low Headroom bored piling***				
Altezza di lavoro con supporto alto	*Working height with mast supporto up*	6100	mm	*20,0*	*ft*
Altezza di lavoro con supporto basso	*Working height with mast supporto do*	5700	mm	*18,7*	*ft*
Profondità max	*Max depth*	15	m	*49,2*	*ft*

TESCAR®
DRILLING AND FOUNDATION EQUIPMENT

CF 6

Dati Tecnici

Technical Data

Pali CFA	***CFA bored piling***				
Diametro min	*Min diameter*	300	mm	*11,8*	*in*
Diametro max	*Max diameter*	600	mm	*23,6*	*in*
Profondità max	*Max depth*	9	m	*23,0*	*ft*
Profondità max con prolunga di 3m	*Max depth with 3m auger extension*	12	m	*39,4*	*ft*
Forza di estrazione con tiro in II	*Extraction force on 2nd layer pull*	160	kN	*35968*	*lbs*
Pali CFA - allungata	***CFA bored piling - extended***				
Diametro min	*Min diameter*	300	mm	*11,8*	*in*
Diametro max	*Max diameter*	650	mm	*29,6*	*in*
Profondità max	*Max depth*	11	m	*36,1*	*ft*
Profondità max con prolunga di 4m	*Max depth with 4m auger extension*	15	m	*49,2*	*ft*
Forza di estrazione con tiro in III	*Extraction force on 3rd layer pull*	240	kN	*53952*	*lbs*
Dimensioni per il trasporto	***Transport dimensions***				
Lunghezza in versione kelly bar	*Length in kelly bar mode*	10284	mm	*33,7*	*ft*
Lunghezza in versione CFA	*Lenght in CFA mode*	9477	mm	*31,1*	*ft*
Altezza in versione kelly bar	*Height in kelly bar mode*	3200	mm	*10,5*	*ft*
Altezza in versione CFA	*Height in CFA mode*	3000	mm	*9,8*	*ft*
Larghezza	*Width*	2495	mm	*8,2*	*ft*
Peso (con Kelly Bar da 30m)	*Weight (with 30m kelly bar)*	21500	kg	*47399*	*lbs*
Peso (in versione CFA da 12m)	Weight (in CFA mode for 12m)	20000	kg	*44100*	*lbs*

TESCAR®
DRILLING AND FOUNDATION EQUIPMENT

Aste a bloccaggio
Mechanical locking kelly bar

Elementi	Ø$_e$ 1° tubo		Lunghezza (A)		Profondità		Altezza (H)	
Elements	*Ø$_e$ 1st tube*		*Lenght (A)*		*Depth*		*Height (H)*	
	(mm)	*(ft)*	*(mm)*	*(ft)*	*(m)*	*(ft)*	*(mm)*	*(ft)*
5	323	1,06	7300	24,2	30	98,46	2576	8,4
5	323	1,06	6880	22,6	28	91,9	3026	9,9
5	323	1,06	6000	19,7	24	78,7	3906	12,8
5	323	1,06	4623	15,1	18	59	4761	15,6
5	323	1,06	3852	12,6	15	49,2	5436	17,8

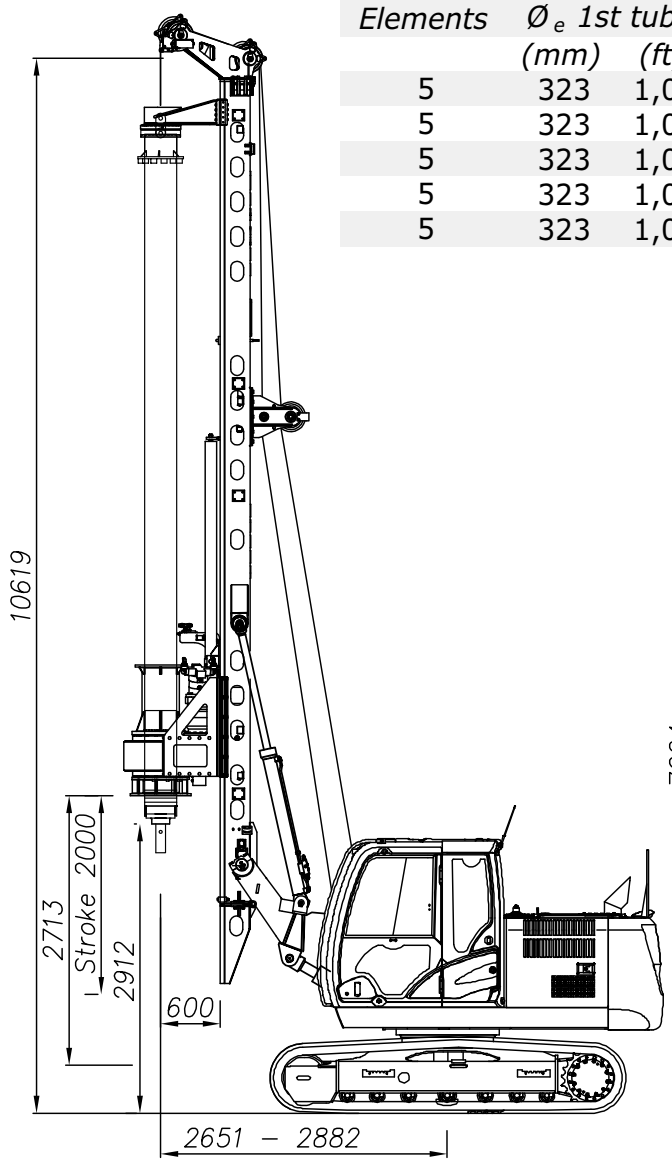

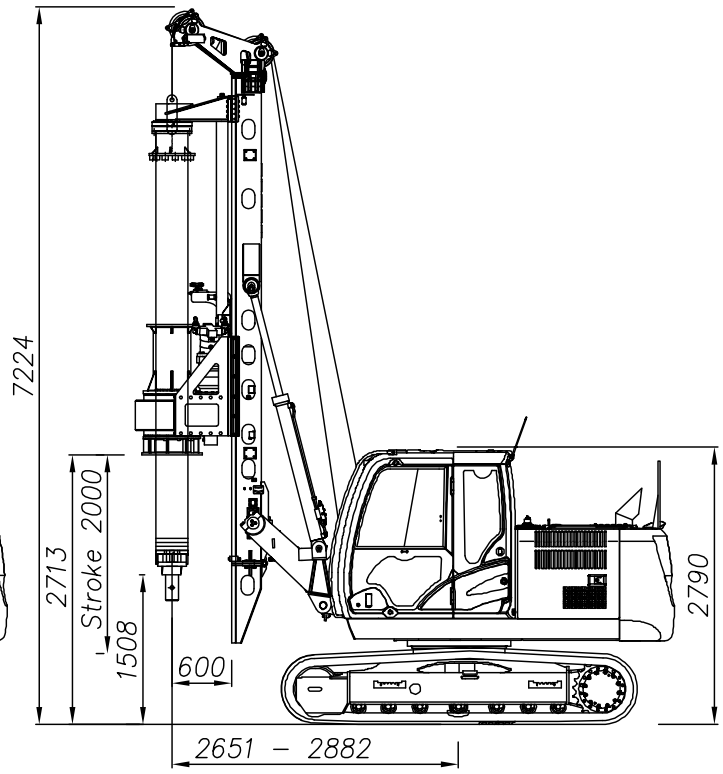
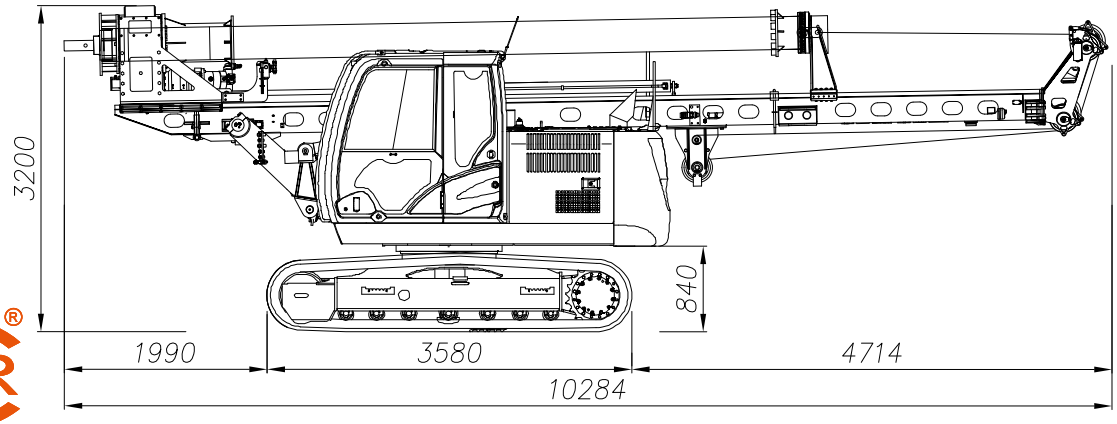
Configurazione trasporto / Transport configuration