TT10

TESCAR®
DRILLING AND FOUNDATION EQUIPMENT

TT10

Dati Tecnici

Technical Data

Carro Base	***Base Carrier***				
Tipo	*Type*	Case CX160E			
Motore diesel	*Diesel engine*	FPT NEF4			
Normativa emissioni	*Exhaust emission standard*	EU Stage 5 - US EPA Tier4 Final			
Potenza a 2200 rpm	*Rated power at 2200 rpm*	97	kW	*130*	*HP*
Capacita' serbatoio carburante	*Fuel tank capacity*	300	l	*79*	*gal*
Capacita' serbatoio AdBlue	*AdBlue tank capacity*	85	l	22	gal
Livello di pressione sonora in cabina	*Sound pressure level in cabin*	69 dB(A)			
Livello di potenza sonora	*Sound power level*	100 dB(A)			
Impianto idraulico	***Hydraulic System***				
Portata pompe principali	*Main pumps flow rate*	2 x 142	l/min	1 x 37,4	*gpm*
Portata pompa secondaria	*Auxiliary pump flow rate*	22	l/min	*5,8*	*gpm*
Pressione di lavoro	*Working hydraulic pressure*	300	bar	*4661*	*psi*
Massima pressione	*Max hydraulic pressure*	340	bar	*5238*	*psi*
Capacita' serbatoio olio idraulico	*Hydraulic oil tank capacity*	167	l	*44,2*	*gal*
Sottocarro	***Undercarriage***				
Larghezza (carreggiata fissa)	*Overall width (fixed tracks)*	2490	mm	*97,1*	*in*
Lunghezza (carreggiata fissa)	*Overall length (fixed tracks)*	3990	mm	*155,6*	*in*
Larghezza (carreggiata variabile)	*Overall width (expanding tracks)*	3490	mm	*136,1*	*in*
Lunghezza (carreggiata variabile)	*Overall length (expanding tracks)*	4260	mm	*166,1*	*in*
Larghezza pattini a tre barre	*Width of triple grouser track shoes*	500	mm	*19,5*	*in*
Velocita' di traslazione	*Travel speed*	5,4	Km/h	*3,4*	*mph*
Forza di trazione	*Traction force*	160	kN	*35968*	*lbs*
Rotary idraulica	***Hydraulic rotary head***				
Coppia max	*Max torque*	100	kNm	*73755*	*ft lbs*
Velocita' di perforazione regolabile	*Adjustable drilling speed*	5 - 60 rpm			
Velocita' di scarico	*Spin-off speed*	60 rpm			
Argano Principale	***Main winch***				
Tiro sul 1° strato	*Line pull on 1st layer*	100	kN	*22480*	*lbs*
Velocita' max	*Max line speed*	50	m/min	*164*	*ft/min*
Diametro della fune	*Rope diameter*	20	mm	*0,78*	*in*
Argano Ausiliario	***Auxiliary winch***				
Tiro sul 1' strato	*Line pull on 1st layer*	35	kN	*7868*	*lbs*
Velocita' max	*Max line speed*	95	m/min	*311*	*ft/min*
Diametro della fune	*Rope diameter*	14	mm	*0,55*	*in*
Martinetto Pull Down	***Crowd Ram System***				
Forza di estrazione	*Extraction force*	150	kN	*33721*	*lbs*
Forza di spinta	*Crowd force*	200	kN	*44961*	*lbs*
Corsa	*Stroke*	3500	mm	*11,5*	*ft*
Corsa (in versione ad altezza limitata)	*Stroke (in Low Headroom mode)*	2000	mm	*6,5*	*ft*
Motoriduttore a catena	***Crowd Chain-Motor System***				
Forza di estrazione/spinta	*Extraction/crowd force*	150	kN	*33721*	*lbs*
Corsa	*Stoke*	9000	mm	*29,5*	*in*
Altezza di lavoro regolare	***Regular working height***				
Altezza max	*Max height*	13980	mm	*45,8*	*ft*
Profondita' max	*Max depth*	36	m	*118,1*	*ft*
Altezza di lavoro limitata	***Low Headroom working height***				
Altezza minima con pantografo alto	*Min height with parallelogram up*	9410	mm	*30,8*	*ft*
Profondita' max	*Max depth*	22	m	*72,0*	*ft*
Altezza minima con pantografo basso	*Min height with parallelogram down*	7610	mm	*24,9*	*ft*
Profondita' max	*Max depth*	16	m	*52,5*	*ft*

TESCAR®
DRILLING AND FOUNDATION EQUIPMENT

TT10

Dati Tecnici

Technical Data

Pali in versione kelly bar	***Kelly bar bored piling***				
Diametro min	*Min diameter*	350	mm	*13,8*	*in*
Diametro max fronte-mast	*Max diameter along mast*	1000	mm	*39,4*	*in*
Diametro max fronte-mast con distanziali	*Max diameter along mast with spacers*	1200	mm	*47,2*	*in*
Diametro max sotto mast	*Max diameter below mast*	2000	mm	*78,7*	*in*
Diametro max con tubi forma	*Max diameter with casing pipes*	1000	mm	*39,4*	*in*
Pali CFA	***CFA bored piling***				
Diametro min	*Min diameter*	300	mm	*11,8*	*in*
Diametro max	*Max diameter*	800	mm	*31,5*	*in*
Forza di estrazione con tiro in III	*Extraction force on 3rd layer pull*	300	kN	*66442*	*lbs*
Profondita' max	*Max depth*	9	m	*29,5*	*ft*
Profondita' max con astone prolunga	*Max depth with kelly extension*	14	m	*26,0*	*ft*
Pali CFA - versione allungata	***CFA bored piling - extended version***				
Profondita' max	*Max depth*	13	m	*42,6*	*ft*
Profondita' max con astone prolunga	*Max depth with kelly extension*	18	m	*59,0*	*ft*
Dimensioni per il trasporto	***Transport dimensions***				
Lunghezza in versione Kelly Bar	*Lenght in Kelly Bar mode*	12200	mm	*40,0*	*ft*
Lunghezza in versione Kelly Bar con falchetto e rotary ripiegati	*Lenght in Kelly Bar mode with cathead and rotary table folded down*	11440	mm	*37,5*	*ft*
Lunghezza in versione CFA	*Lenght in CFA mode*	11010	mm	*36,0*	*ft*
Lunghezza in versione CFA - allungata (*)	*Lenght in CFA mode - extended (*)*	11610	mm	*38,0*	*ft*
Altezza in versione kelly bar	*Height in kelly bar mode*	3430	mm	*11,3*	*ft*
Altezza minima in versione kelly bar con rotary filomuro	*Min height in kelly bar mode with close-to-wall rotary*	3350	mm	*11,0*	*ft*
Larghezza	*Width*	2490	mm	*8,0*	*ft*
Peso senza Kelly Bar	*Weight without kelly bar*	25000	kg	*55100*	*lbs*
Peso senza Kelly Bar / con sottarro allarga	*Weight without kelly bar / with expandinc*	28000	kg	*61700*	*lbs*
Peso in versione CFA	Weight in CFA mode	27000	kg	*59500*	*lbs*
Peso in versione CFA allungata con sottocarro allargabile	Weight in CFA mode - extended version with expanding tracks	30000	kg	*66100*	*lbs*

(*) Senza prolunga mast + astone prolunga / *without upper mast extension and kelly extension*

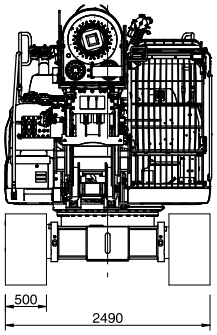

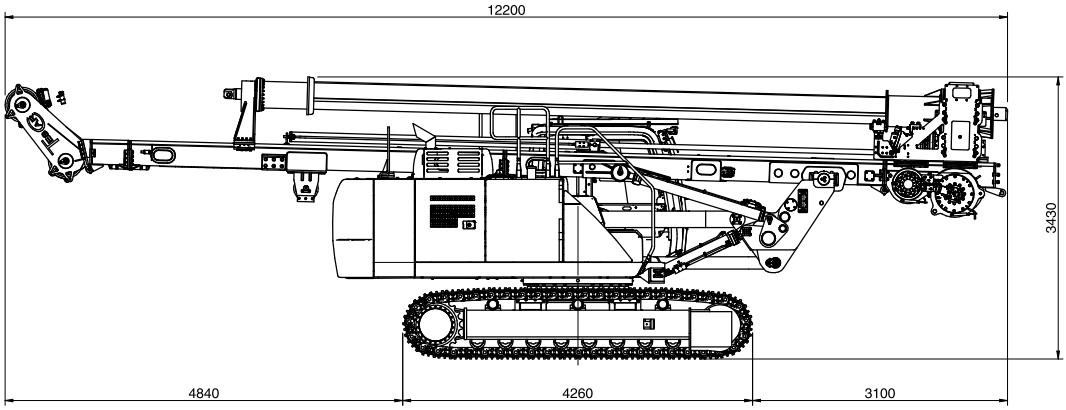

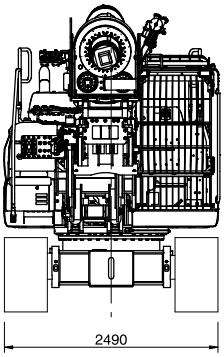

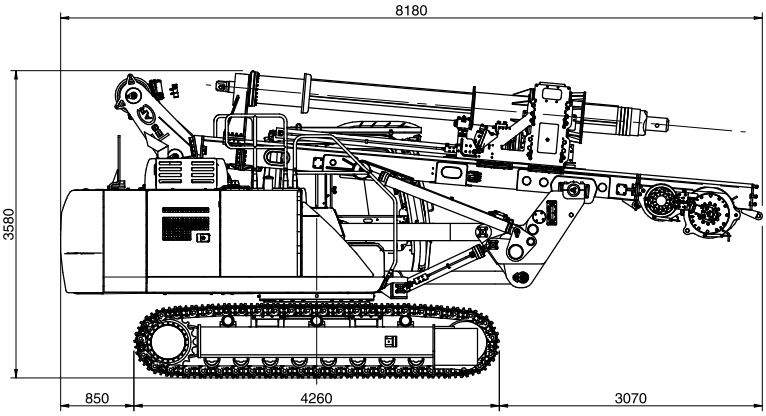

TT10

Aste a bloccaggio
Interlocking kelly bars

Elementi *Elements*	Dia. 1' tubo *1st tube dia.*		Lunghezza (A) *Length (A)*		Profondita' *Depth*	
	(mm)	*(ft)*	*(mm)*	*(ft)*	*(m)*	*(ft)*
5	323	1,06	8800	27,8	36	118,1
5	323	1,06	7300	24,2	30	98,46
5	323	1,06	6800	22,6	28	91,9
5	323	1,06	6000	19,7	24	78,7
5	323	1,06	5400	17,7	22	72,2
5	323	1,06	4623	15,1	18	59

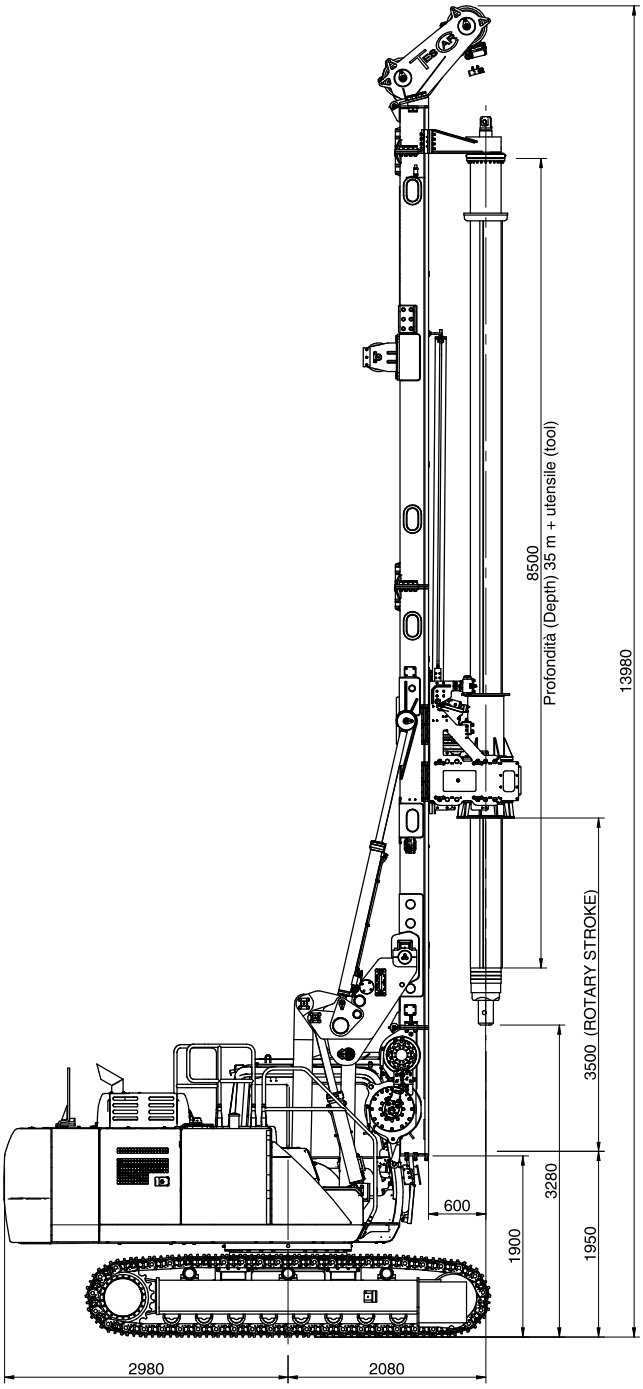

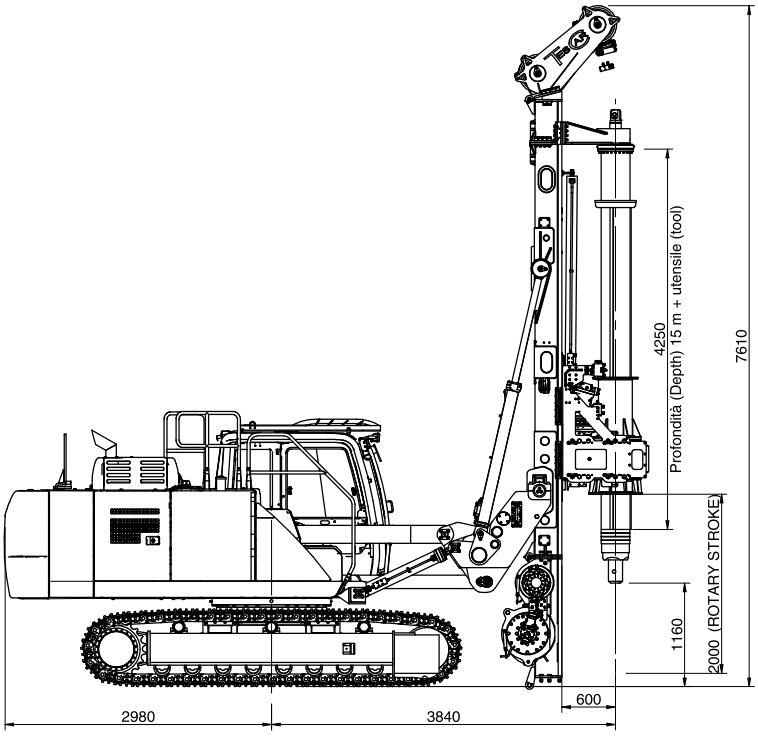

TESCAR®
DRILLING AND FOUNDATION EQUIPMENT

TT10 CFA

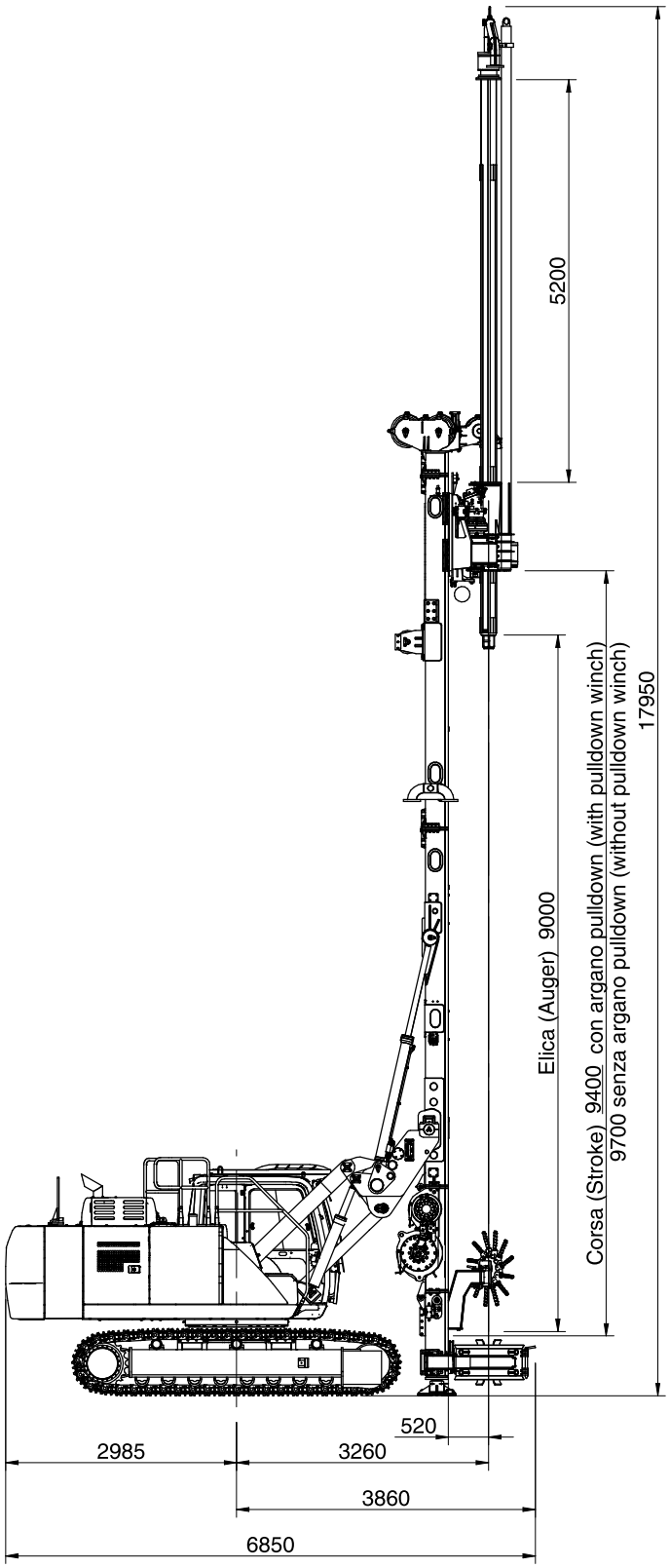

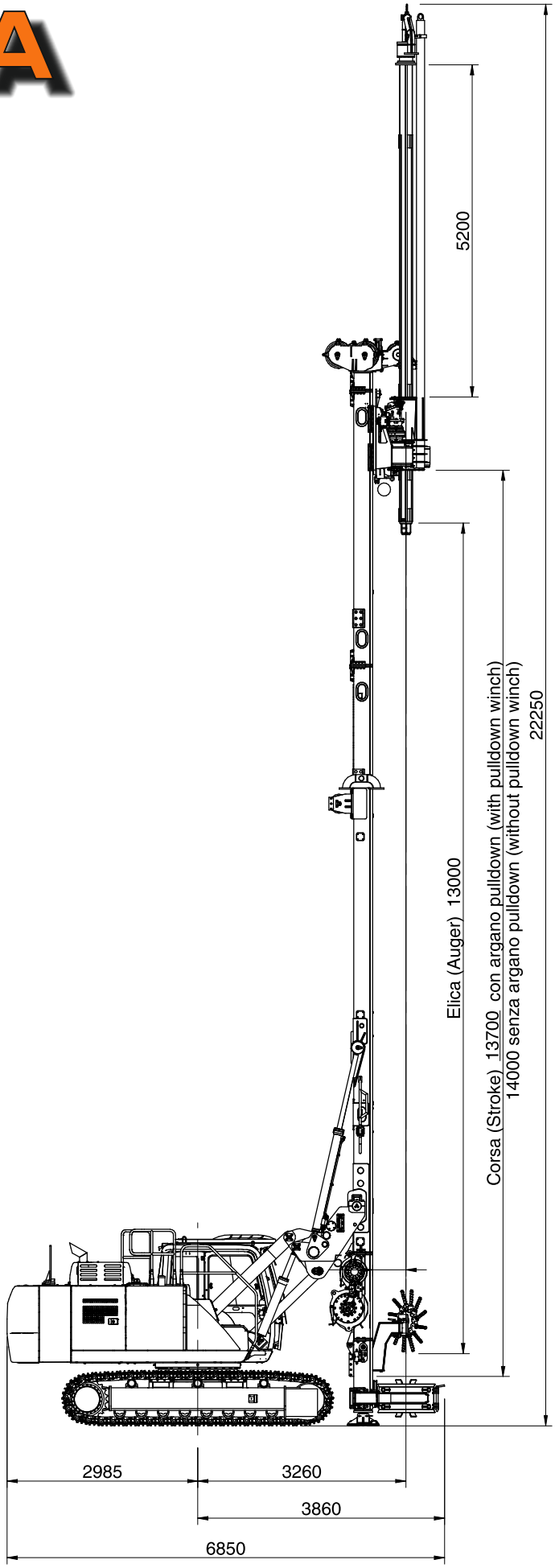

TESCAR®
DRILLING AND FOUNDATION EQUIPMENT

I dati tecnici sono indicativi e soggetti a modifiche senza preavviso.
Specifications shown are only indicative and subjected to change without prior notice.

Tescar ®
is a brand licensed to
TONTI TRADING SRL

www.tescar.com

info@tontitrading.com
+39 071 9300027

via Flaminia II, 14
Osimo (AN), Italy